Evaluación RL en la Simulación

Universidad Internacional de Valencia

Bajo perturbaciones. o1ini, Angulo de operación inicial

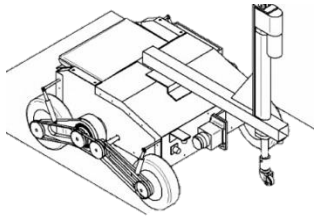

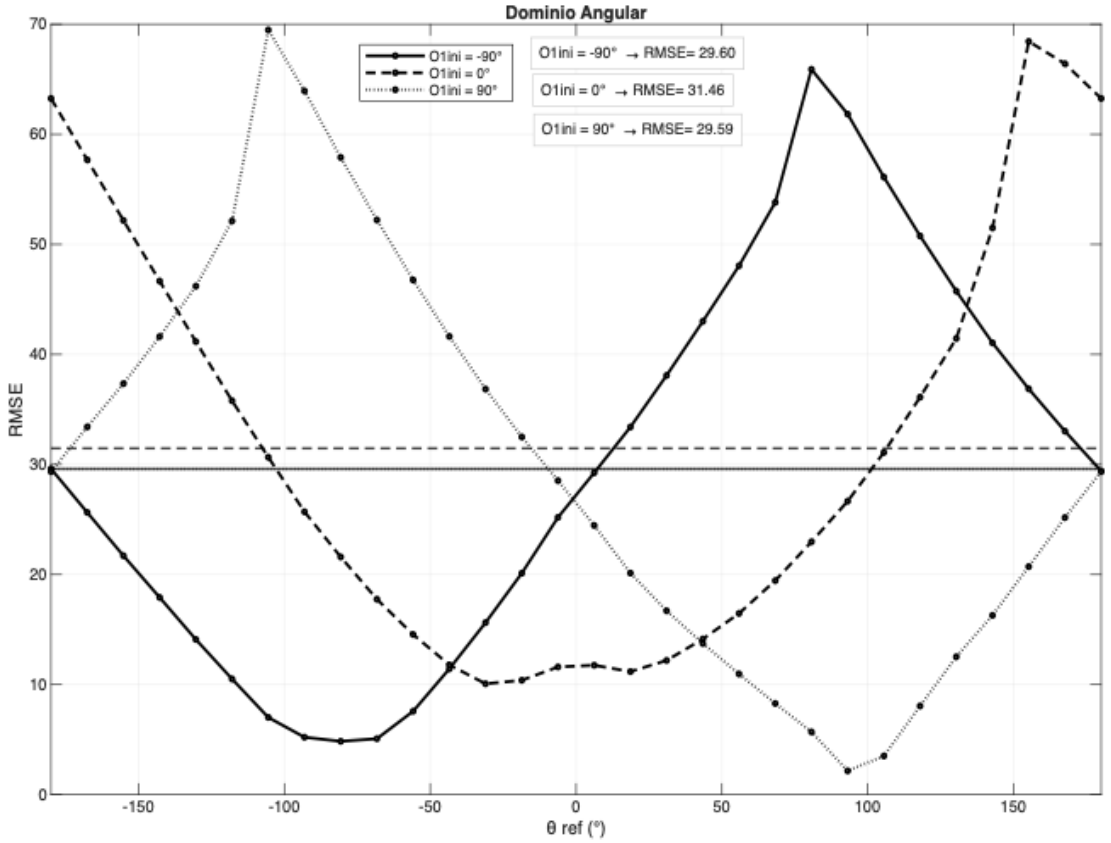

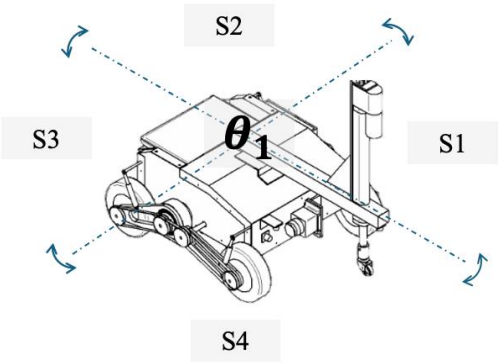

o1ini: (-90°, 0°, 90°)
Pitch, Roll =0°, do1ini= 0°, Retardo=0ms

La posición inicial introduce variaciones significativas en el RMSE, generando distorsiones en la curva y evidenciando una alta dependencia del agente respecto al estado inicial.

Evaluación RL en la Simulación

Universidad Internacional de Valencia

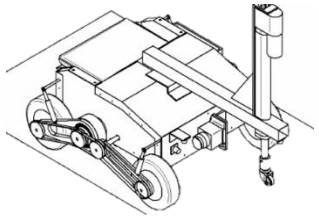

Bajo perturbaciones. o1ini, Angulo de operación inicial. o1sp=45°

El agente converge en todos los casos de 01ini, mostrando robustez frente al estado inicial. No obstante, condiciones extremas incrementan el RMSE y el esfuerzo de control.

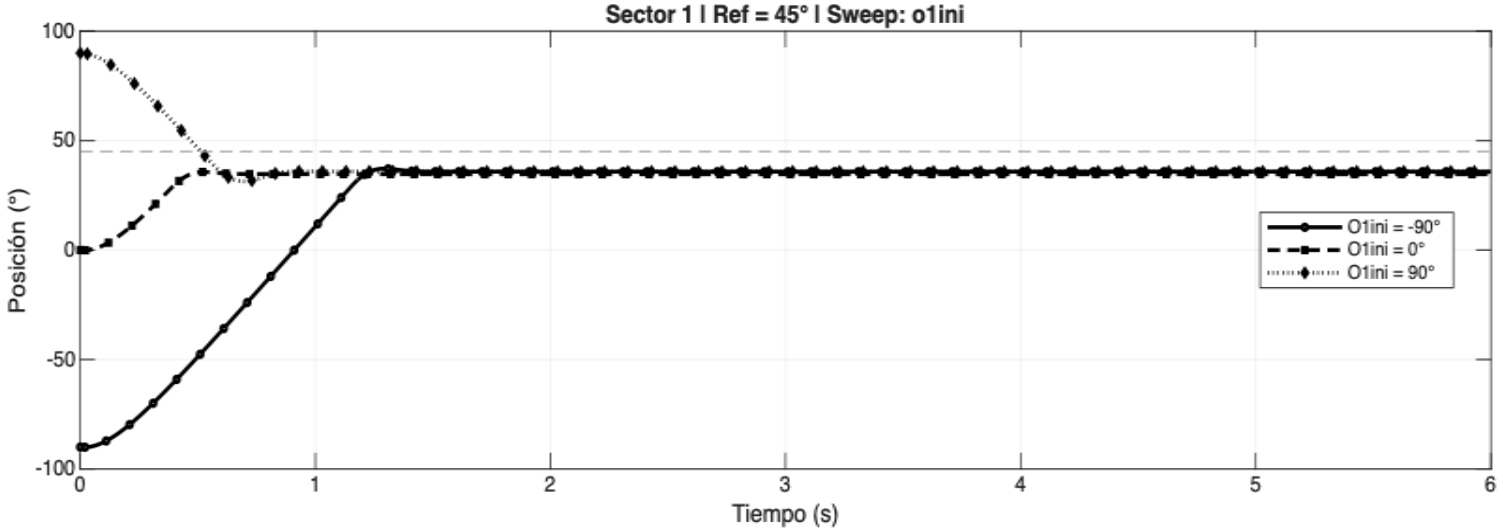

Rank	Sweep Val	O1_final	Mp [°]	Mp[%]	T[s]	e_ss_abs[°]	RMSE[°]	ITAE[°s]	Tr[s]	Iosc	U_peak	U_rms	U_energy	U_abs	U_TV
1	90.00	35.84	45.00	100.00	6.00	9.16	13.37	166.40	0.00	138.00	10.00	3.13	51.53	6.16	35.23
2	0.00	34.67	-9.33	-20.72	6.00	10.33	14.41	187.31	143.00	9.99	2.50	29.28	3.69	49.66	NaN
3	-90.00	35.84	-7.81	-17.35	6.00	9.16	43.63	199.73	124.00	10.00	4.36	104.75	11.26	50.17	NaN

Evaluación RL en la Simulación

Universidad Internacional de Valencia

Bajo perturbaciones. Retardo de señal

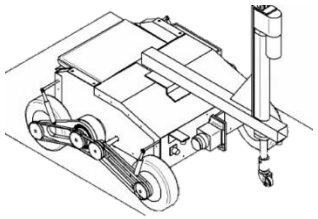

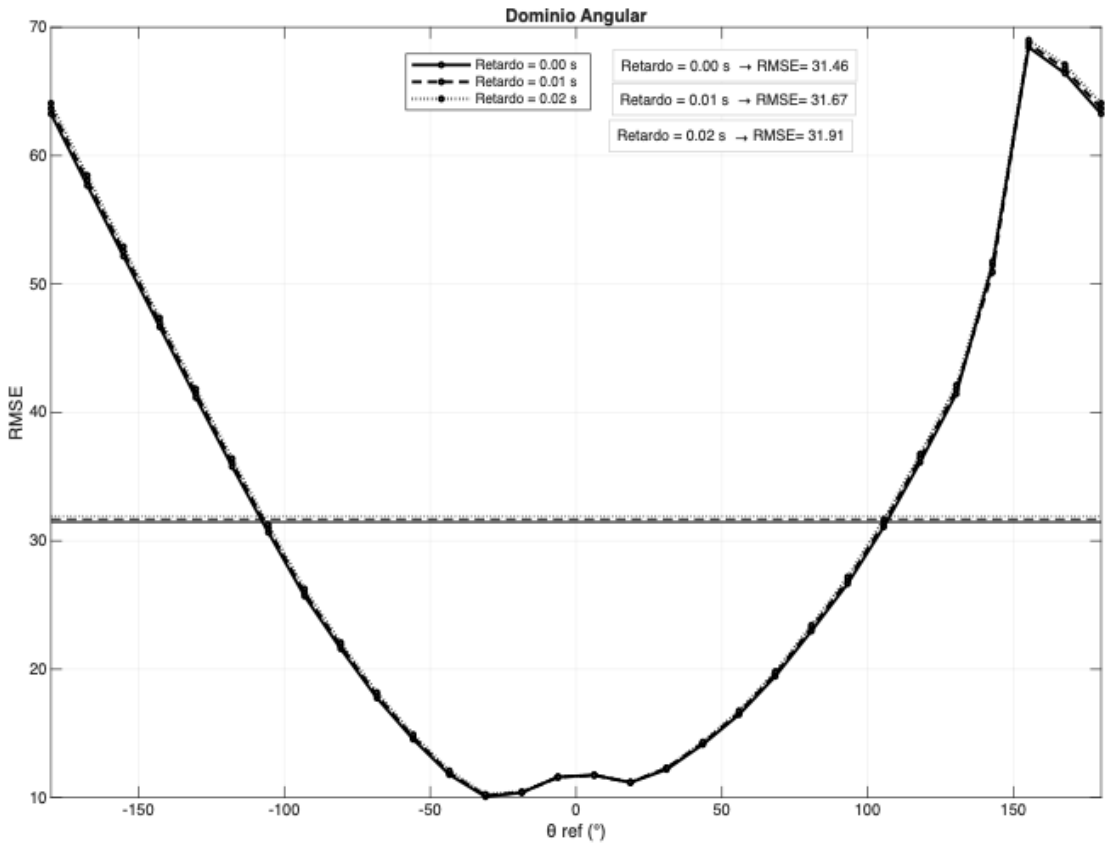

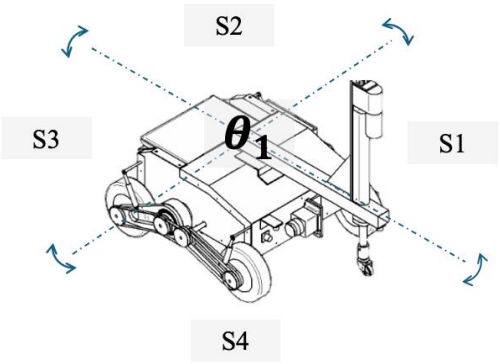

Retardo: (0, 10, 20)[ms]
Pitch, Roll =0°, o1ini= 0°, do1ini= 0°

El retardo no altera la forma del RMSE, pero introduce una penalización uniforme. El sistema permanece estable, con ligeros incrementos en sobreimpulso y esfuerzo de control

Evaluación RL en la Simulación

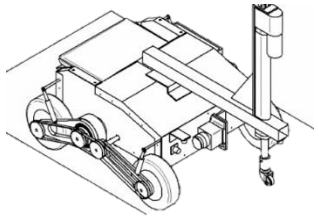

Bajo perturbaciones. Retardo de señal. o1sp=45°

El sistema mantiene estabilidad y convergencia, con ligeros incrementos en sobreimpulso y esfuerzo de control a medida que aumenta el retardo.

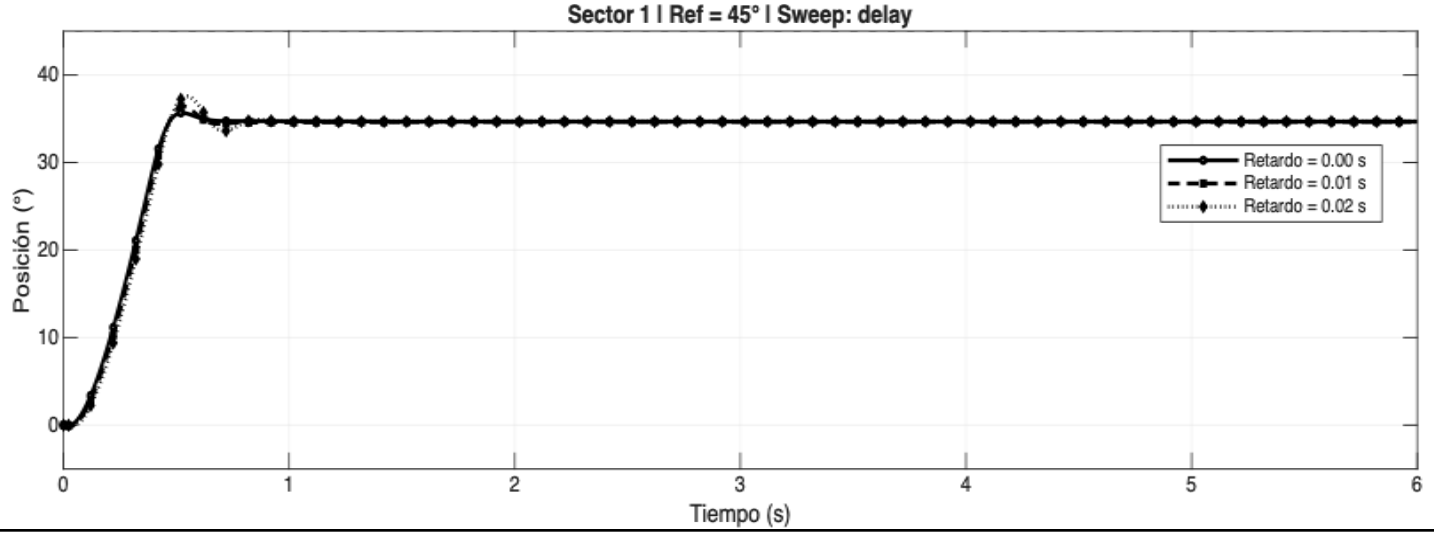

Rank	Sweep Val	O1_final	Mp [°]	Mp[%]	T[s]	e_ss_abs[°]	RMSE[°]	ITAE[°s]	Tr[s]	Iosc	U_peak	U_rms	U_energy	U_abs	U_TV
1	0.00	34.67	-9.33	-20.72	6.00	10.33	14.41	187.31	143.00	9.99	2.50	29.28	3.69	49.66	NaN
2	0.01	34.65	-8.57	-19.04	6.00	10.35	14.54	187.91	163.00	9.99	2.62	32.88	4.17	56.27	NaN
3	0.02	34.68	-7.46	-16.57	6.00	10.32	14.61	187.46	168.00	9.99	2.79	38.56	4.90	66.63	NaN

Evaluación RL en la Simulación

Universidad Internacional de Valencia

Bajo perturbaciones. do1ini. Velocidad angular inicial.

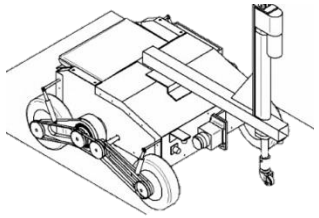

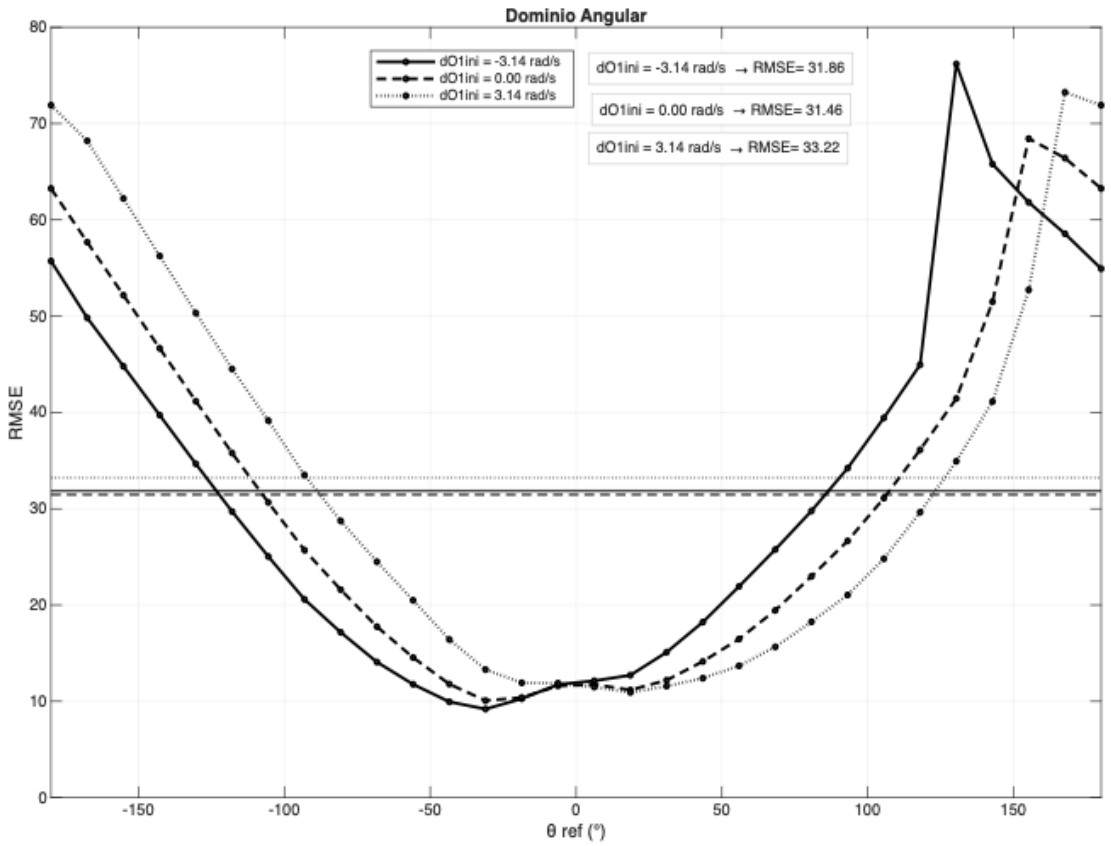

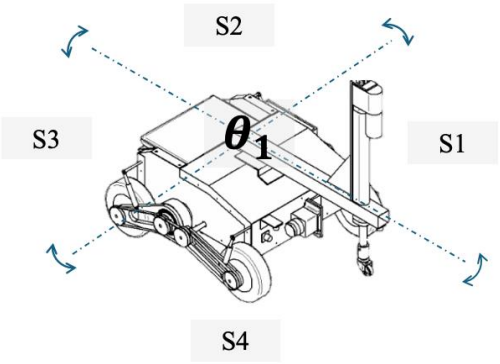

do1ini= (-0.5, 0, 0.5) [rad/s]
Pitch, Roll =0°, o1ini= 0°, Retardo=0ms

La velocidad angular inicial distorsiona el RMSE, evidenciando una fuerte dependencia del desempeño respecto al estado dinámico inicial.

Evaluación RL en la Simulación

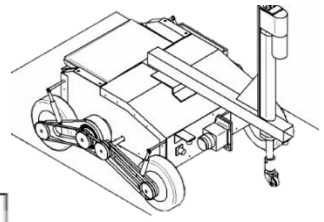

Bajo perturbaciones. do1ini. Velocidad angular inicial. o1sp=45°

La velocidad inicial impacta significativamente el transitorio, generando variaciones en sobreimpulso, convergencia y esfuerzo de control.

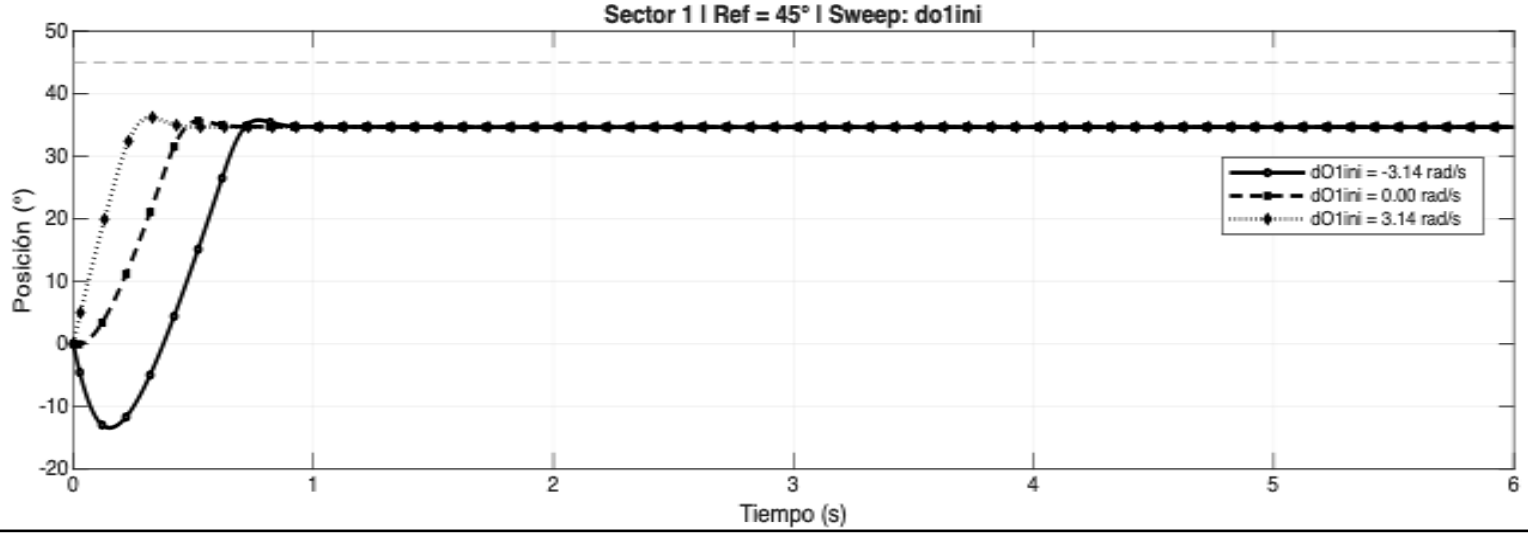

Rank	Sweep Val	O1_final	Mp [°]	Mp[%]	T[s]	e_ss_abs[°]	RMSE[°]	ITAE[°s]	Tr[s]	Iosc	U_peak	U_rms	U_energy	U_abs	U_TV
1	3.14	34.67	-8.77	-19.49	6.00	10.33	12.55	186.14	159.00	9.96	1.78	12.84	2.01	65.50	NaN
2	0.00	34.67	-9.33	-20.72	6.00	10.33	14.41	187.31	143.00	9.99	2.50	29.28	3.69	49.66	NaN
3	-3.14	34.67	-9.22	-20.48	6.00	10.33	18.64	191.50	133.00	10.00	3.23	54.46	6.19	50.02	NaN

Evaluación RL en la Simulación

Influencias de las perturbaciones en plataforma plana

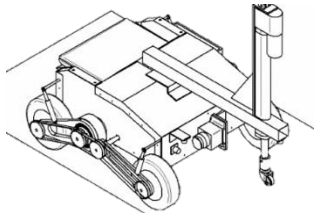

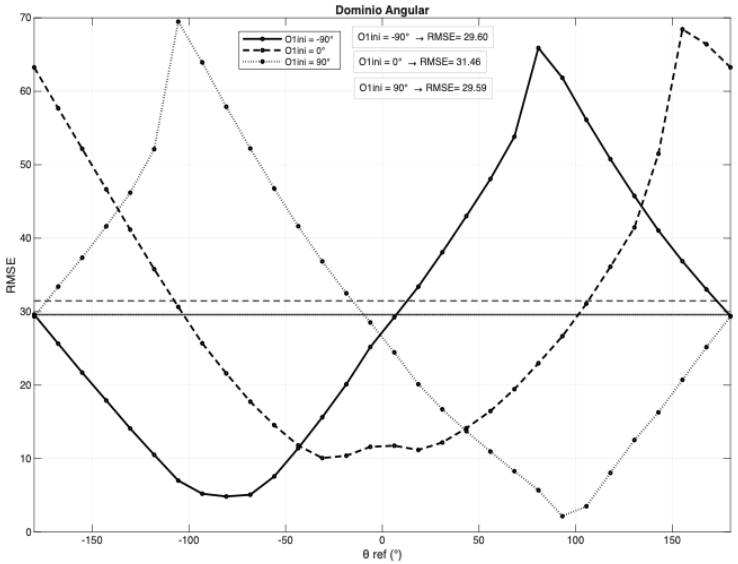

o1ini: (-90, 0 , 90) [°]

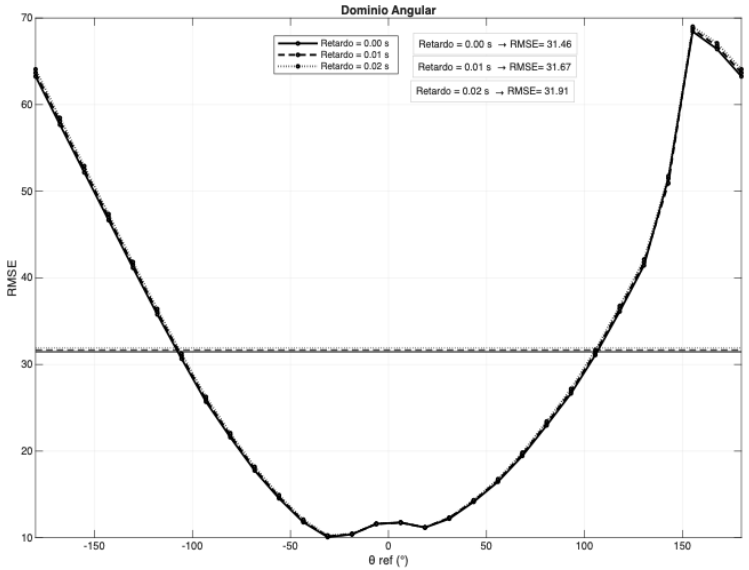

Retardo: (0, 0.01, 0.02) [ms]

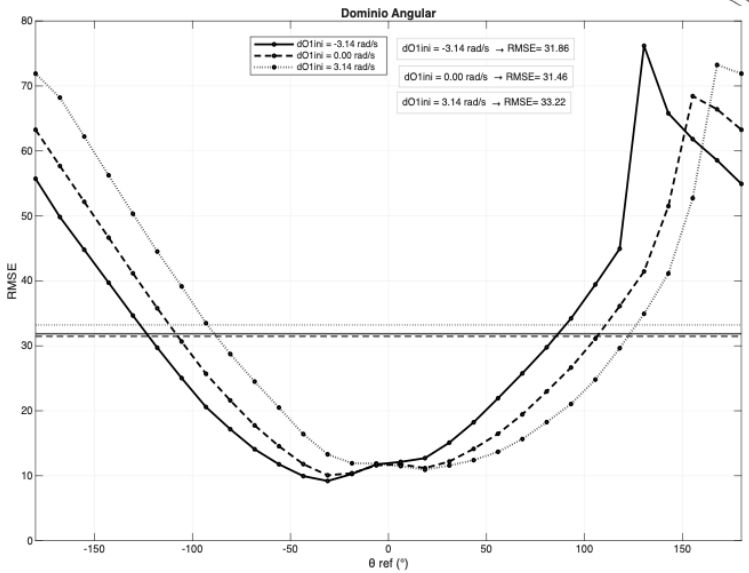

do1ini: (-0.5, 0, 0.5)[rad/s]

El agente presenta estabilidad y continuidad global. El retardo tiene impacto mínimo, mientras que las condiciones iniciales, especialmente la velocidad, introducen distorsiones y evidencian limitaciones de generalización.